1020 SERIE

300/400/500/600 DN

Rev 0

CHIUSINO CIRCOLARE apertura a ribaltamento

ROUND manhole cover with back-side opening
Trappe RONDE avec ouverture par renversement
Tapa CIRCULAR con apertura vertical
RUNDE Klapptür flapdoor
КРУГЛАЯ крышка люка с откидным открытием
圆形人孔盖

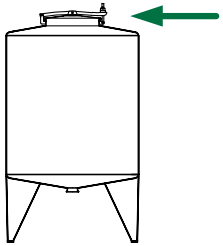

3D/CAD Drawing

COPERCHIO *COVER*	C
TELAIO *FRAME*	T
BRACCIO *ARM*	B
VOLANTINO *HANDWHEEL*	V
G. TELAIO *G. FRAME*	GT

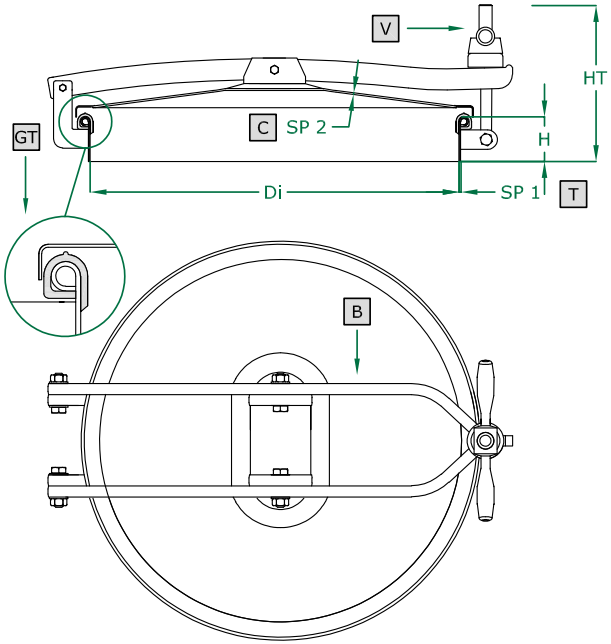

	STANDARD	OPTIONAL				
H X SP1	60 X 2	100 X 2	150 X 2	200 X 2	250 X 2	...
TELAIO	SAT	MPL		BA		FIO
GUARNIZIONE	EPDM	NEOPRENE	NBR	SILICONE	VITON	
VOLANTINO	125 011 V NYLON	125 033 S. STEEL				
FORO	NO	42		48	50	...
VALVOLA	NO	VEDI CATALOGO VALVOLE / SEE VALVE CATALOGUE				

GUARNIZIONE SUL TELAIO / GASKET ON FRAME

ART	DN	DI	SP2	HT (STANDARD)	BAR MAX: (STANDARD)	COVER type:	GASKET code:	KG (STANDARD)
1020	300	295	1,5	110	0,4	CA	120 703	5,5
1022	400	395	1,5	112	0,4	CA	120 704	7,0
1024	500	500	1,5	115	0,4	CA	120 705	9,0
1025	600	600	1,5	115	0,4	CA	120 706	10,7

Le immagini, i dati, i pesi, le caratteristiche tecniche a catalogo non sono impegnative. Ci riserviamo di apportare le modifiche necessarie, senza alcun preavviso. - The images, data, weights and technical specifications are not binding. We reserve the right to make the necessary alterations without prior notice.

ARTEN SRL - 25080 Prevalle (BS) Italy - Tel +39 030 6801458 - Fax +39 030 6801253 - **www.arten.it**